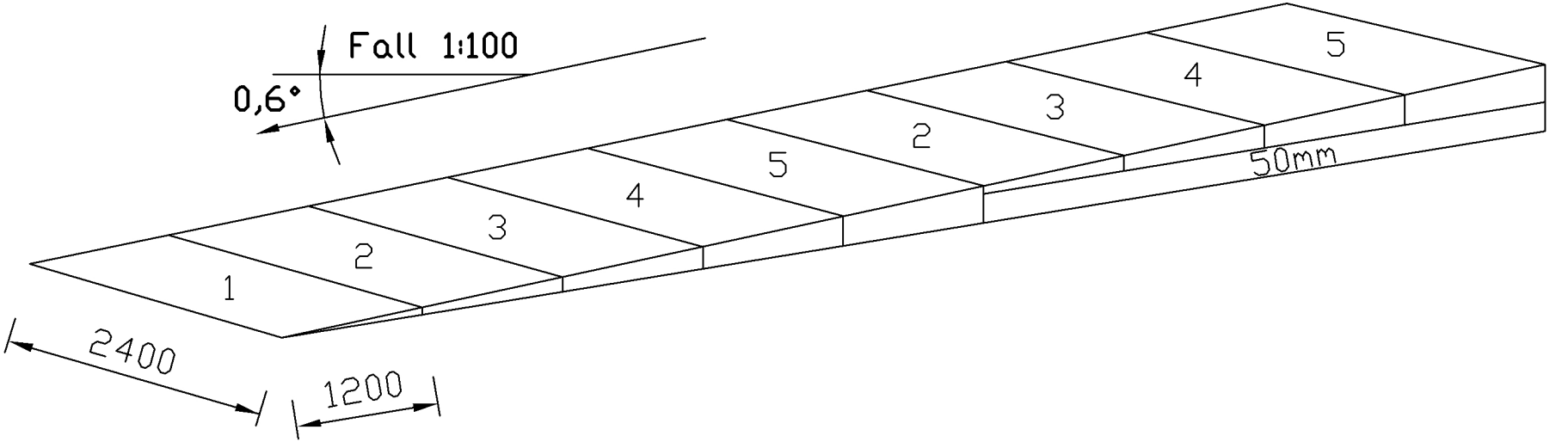
Fall 1:100
0,6°
1
2
3
4
5
2
3
4
5
50mm
2400
1200