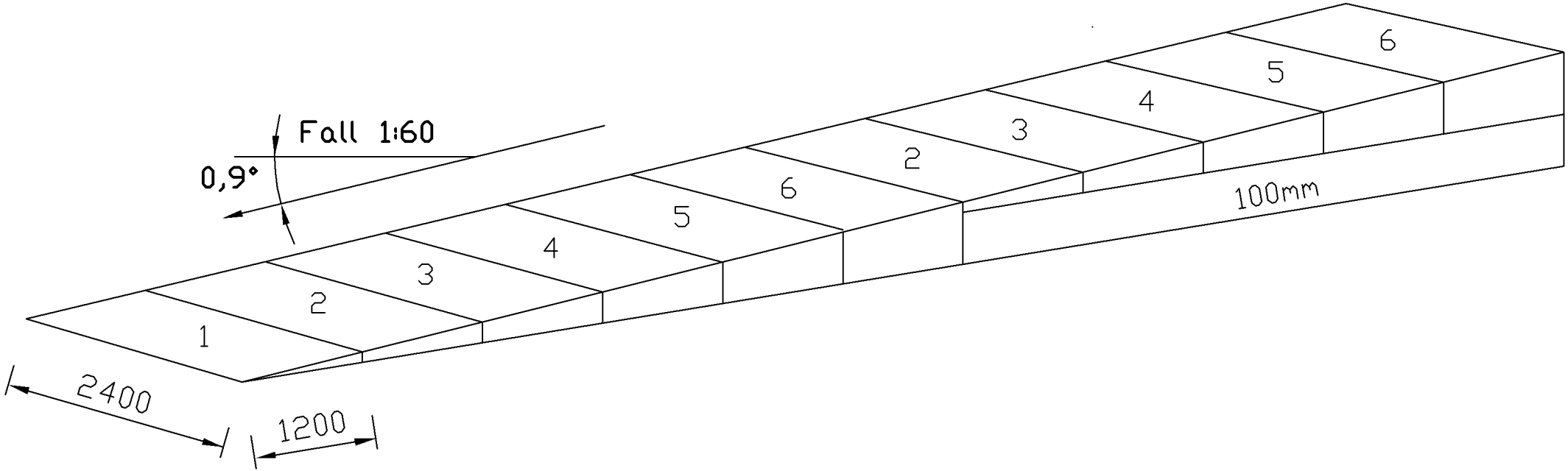
Fall 1:60
0,9°
1
2
3
4
5
6
2
3
4
5
6
100mm
2400
1200