Oppstartsalternativ 1

Thermomur 250

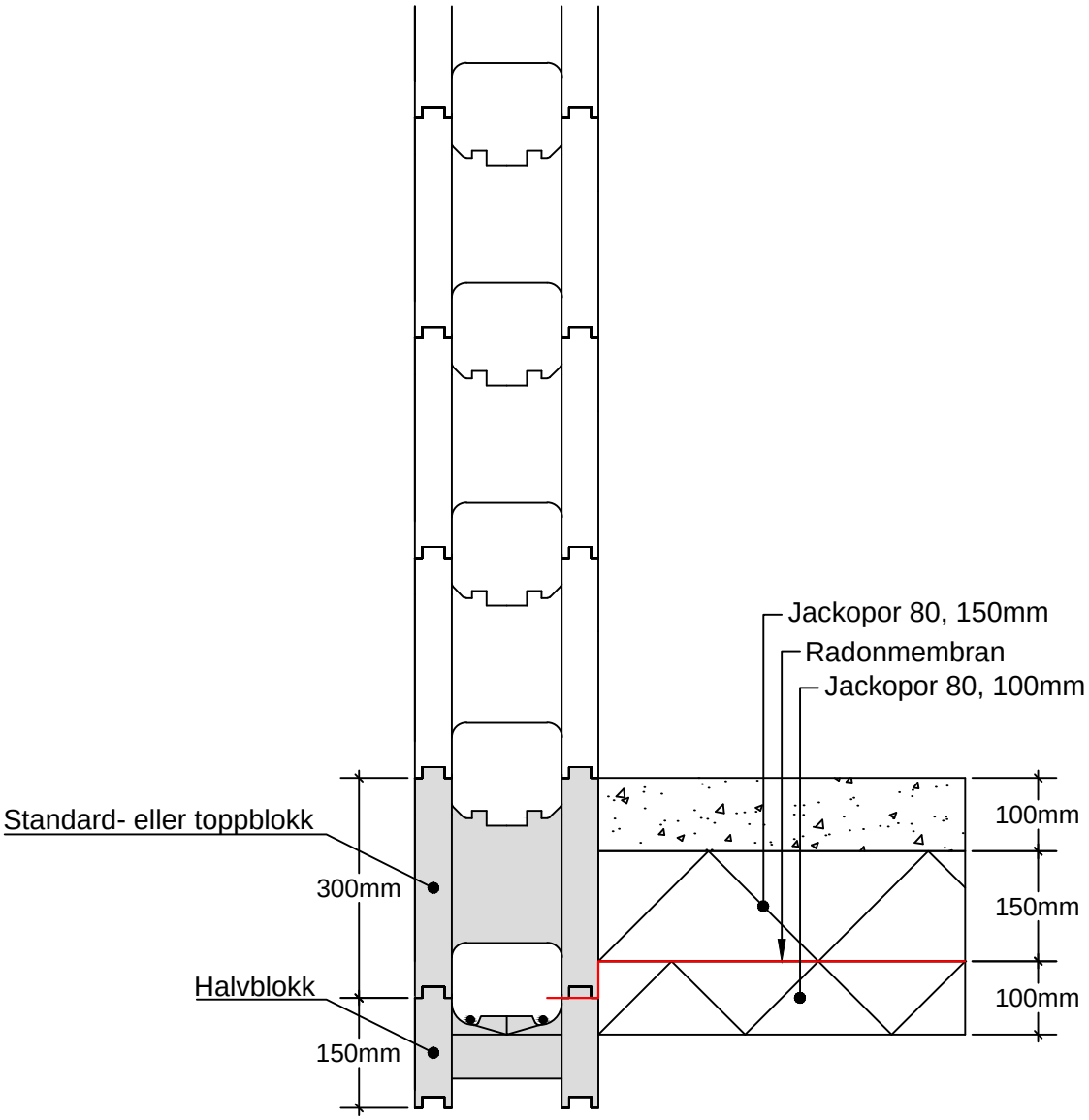

her kan du beskrive alternative måter som ikke er vist på detaljen

Detalj:
Thermomur 250, Oppstartsalternativ 1

Beskrivelse:
Her skriver du tekst som beskriver hva som skjer på tegningen.
Her skal IKKE: Alternative løsninger, Problemer, Tilpasninger etc.

Mål:	Tegner:	Tegningsnr:	Dato:
1:10	STL	10111	15.05.2014

Jackon AS gir råd og veiledning basert på vår nåverende kunnskap om våre produkter. Jackon påtar seg ikke rollen som ansvarlig prosjekterende etter Plan- og Bygningsloven. Jackon gir gjerne råd til ansvarlig søker eller de som representerer søkeren i byggesaken. Les alltid monteringsanvisningen for det gjeldende produkt før arbeidet starter.

Oppstartsalternativ 2

Thermomur 250

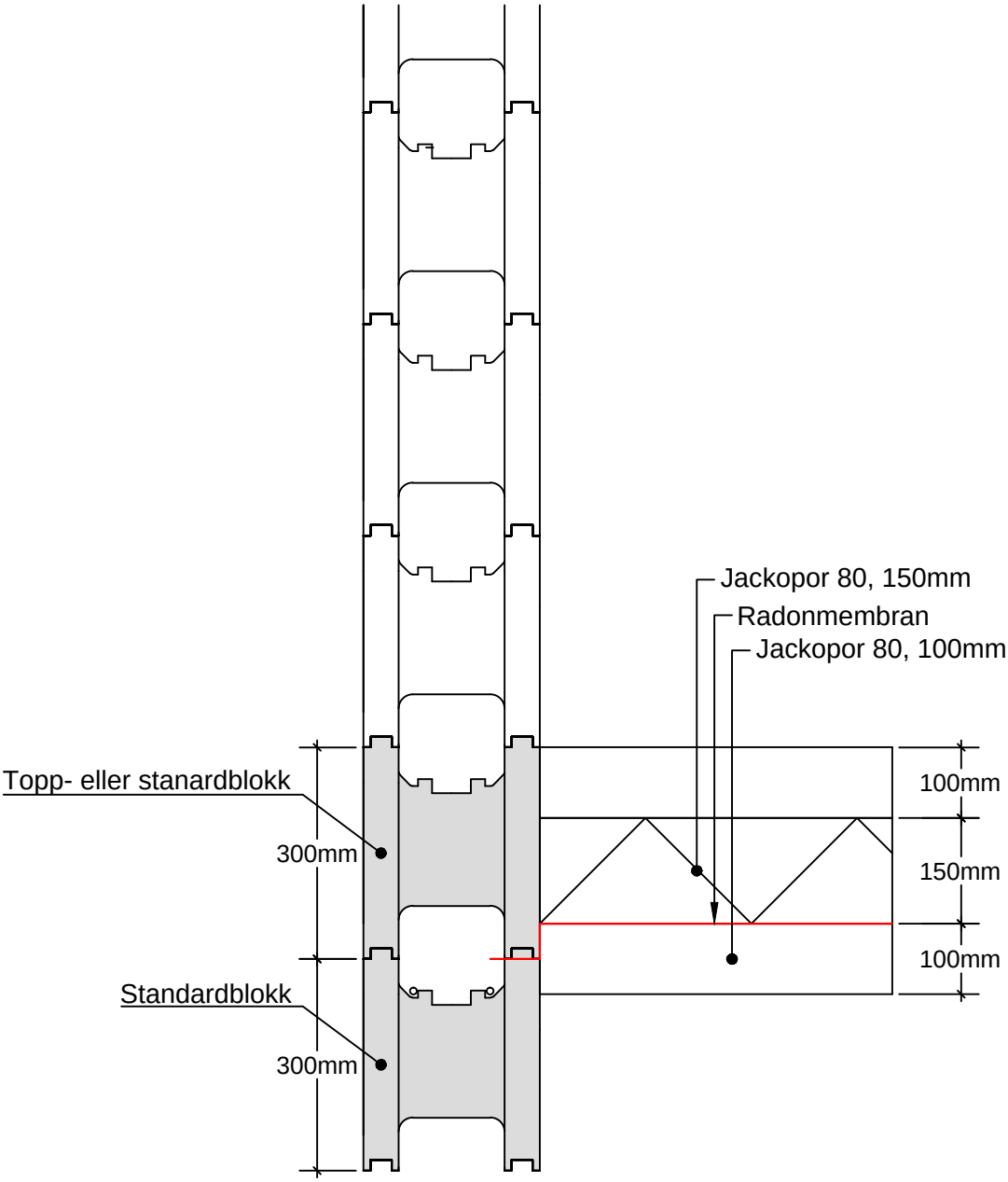

her kan du beskrive alternative måter som ikke er vist på detaljen

Detalj: Thermomur 250, Oppstartsalternativ 2			
Beskrivelse: Her skriver du tekst som beskriver hva som skjer på tegningen. Her skal IKKE: Alternative løsninger, Problemer, Tilpasninger etc.			
Mål: 1:10	Tegner: STL	Tegningsnr: 10112	Dato: 15.05.2014

Jackon AS gir råd og veiledning basert på vår nåverende kunnskap om våre produkter. Jackon påtar seg ikke rollen som ansvarlig prosjekterende etter Plan- og Bygningsloven. Jackon gir gjerne råd til ansvarlig søker eller de som representerer søkeren i byggesaken. Les alltid monteringsanvisningen for det gjeldende produkt før arbeidet starter.

Oppstartsalternativ 3

Thermomur 250

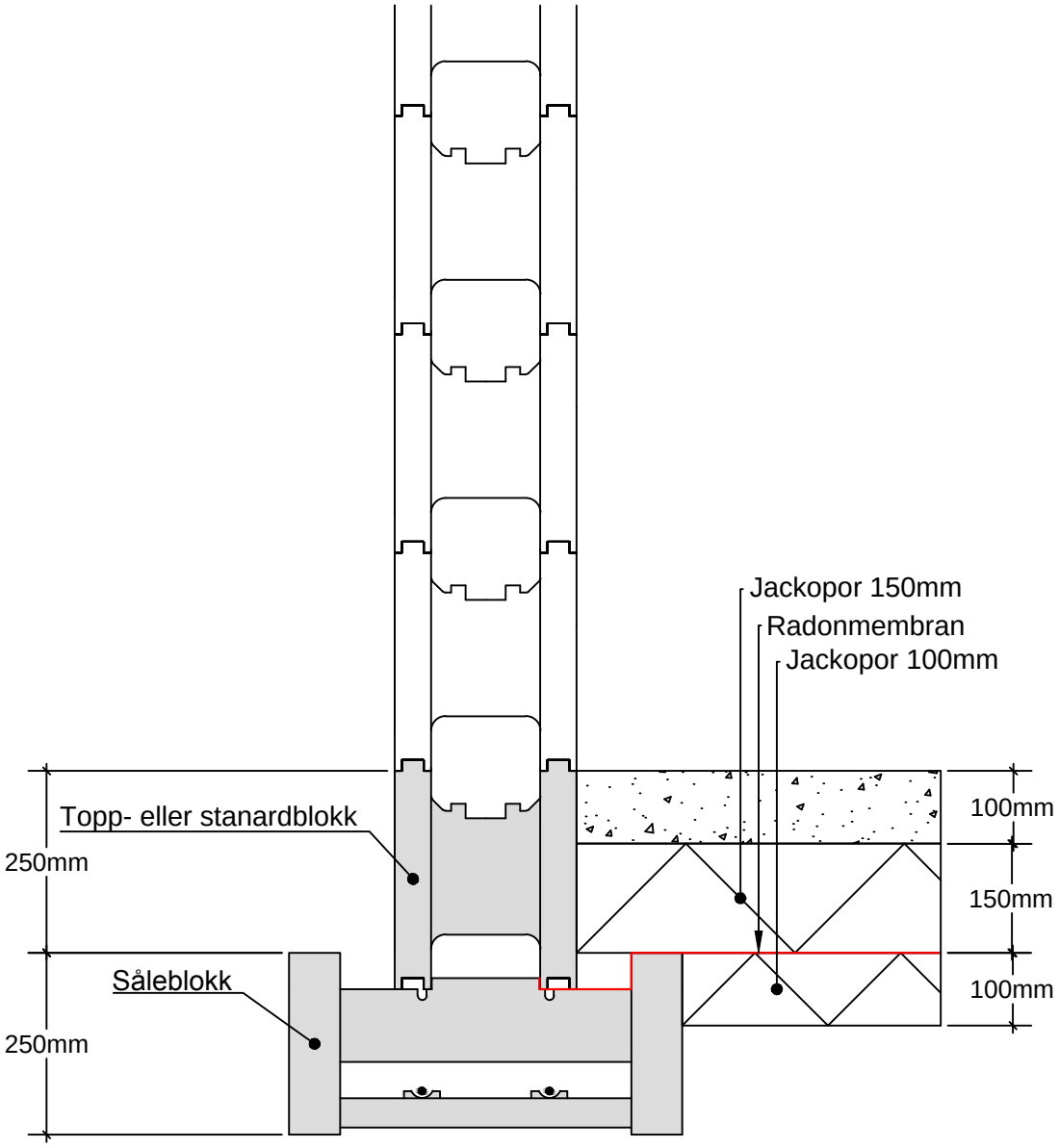

her kan du beskrive alternative måter som ikke er vist på detaljen

Detalj: Thermomur 250, Oppstartsalternativ 3			
Beskrivelse: Her skriver du tekst som beskriver hva som skjer på tegningen. Her skal IKKE: Alternative løsninger, Problemer, Tilpasninger etc.			
Mål: 1:10	Tegner: STL	Tegningsnr: 10113	Dato: 15.05.2014

Jackon AS gir råd og veiledning basert på vår nåverende kunnskap om våre produkter. Jackon påtar seg ikke rollen som ansvarlig prosjekterende etter Plan- og Bygningsloven. Jackon gir gjerne råd til ansvarlig søker eller de som representerer søkeren i byggesaken. Les alltid monteringsanvisningen for det gjeldende produkt før arbeidet starter.

Oppstartsalternativ 4

Thermomur 250

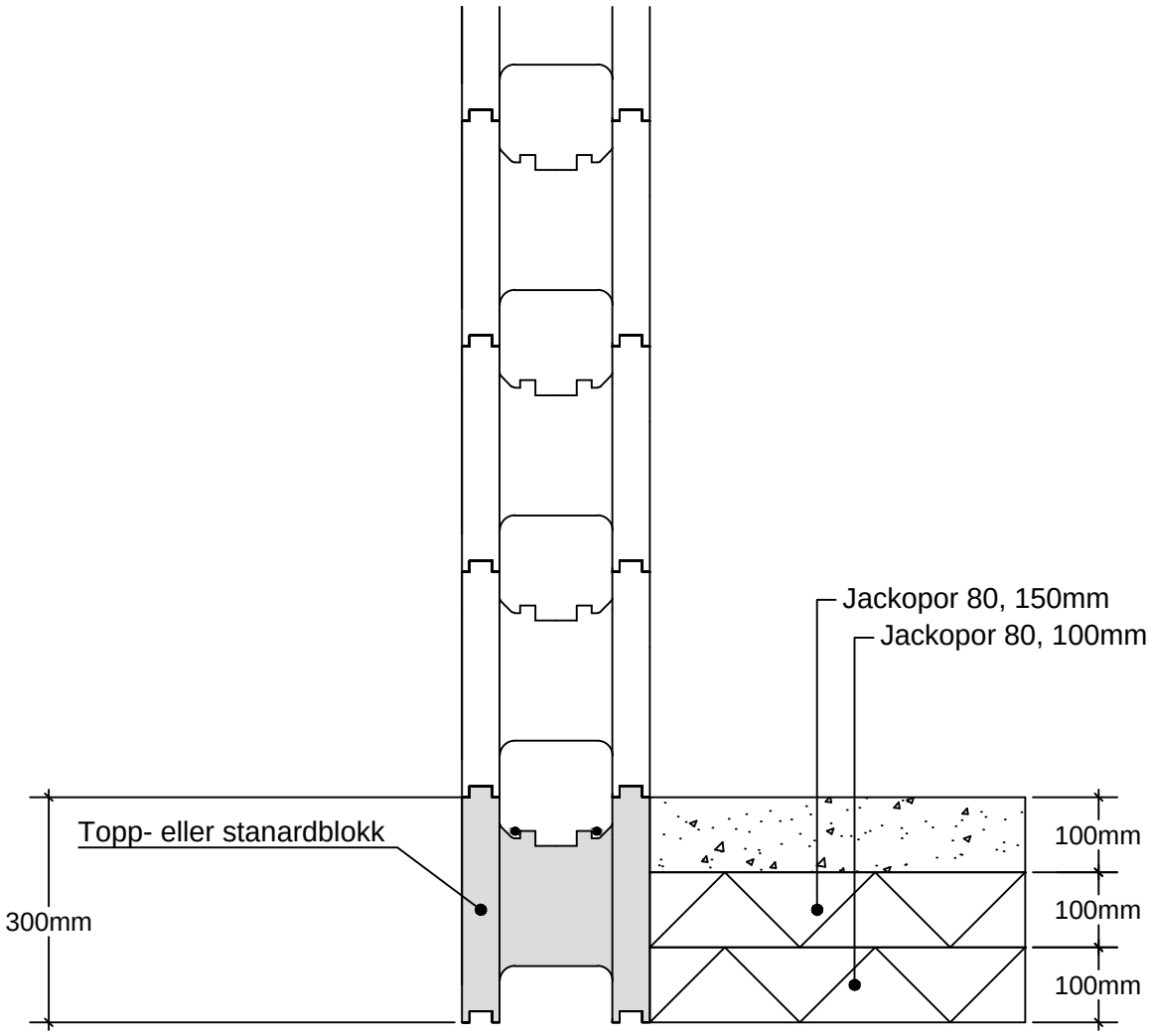

her kan du beskrive alternative måter som ikke er vist på detaljen

Detalj:
Thermomur 250, Oppstartsalternativ 4

Beskrivelse:
Her skriver du tekst som beskriver hva som skjer på tegningen.
Her skal IKKE: Alternative løsninger, Problemer, Tilpasninger etc.

Mål:	Tegner:	Tegningsnr:	Dato:
1:10	STL	10114	15.05.2014

Jackon AS gir råd og veiledning basert på vår nåverende kunnskap om våre produkter. Jackon påtar seg ikke rollen som ansvarlig prosjekterende etter Plan- og Bygningsloven. Jackon gir gjerne råd til ansvarlig søker eller de som representerer søkeren i byggesaken. Les alltid monteringsanvisningen for det gjeldende produkt før arbeidet starter.

Høyde 240 cm
Thermomur 250

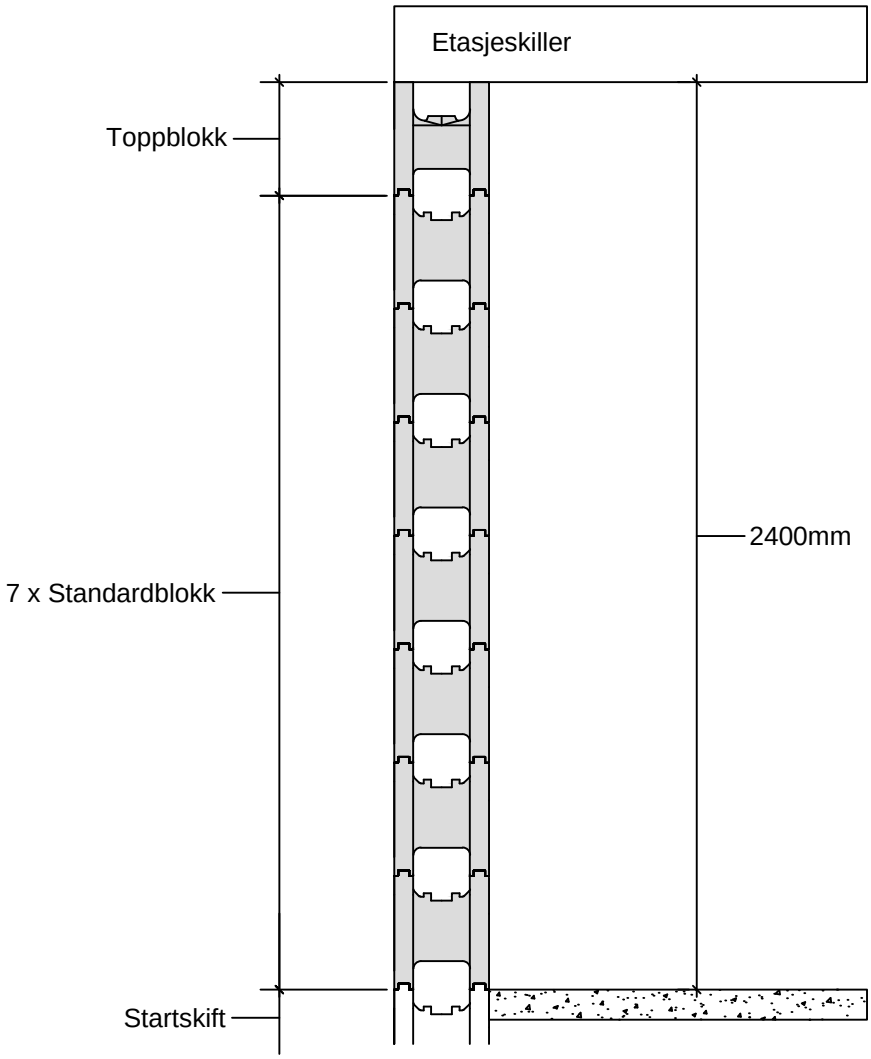

Detalj:
Thermomur 250, Høyde 240

Beskrivelse:
7 standardblokker, med toppblokk som avslutning.

Mål:	Tegner:	Tegningsnr:	Dato:
1:20	JOSHAC	10211	15.05.2014

Jackon AS gir råd og veiledning basert på vår nåverende kunnskap om våre produkter. Jackon påtar seg ikke rollen som ansvarlig prosjekterende etter Plan- og Bygningsloven. Jackon gir gjerne råd til ansvarlig søker eller de som representerer søkeren i byggesaken. Les alltid monteringsanvisningen for det gjeldende produkt før arbeidet starter.

Høyde 255

Thermomur 250

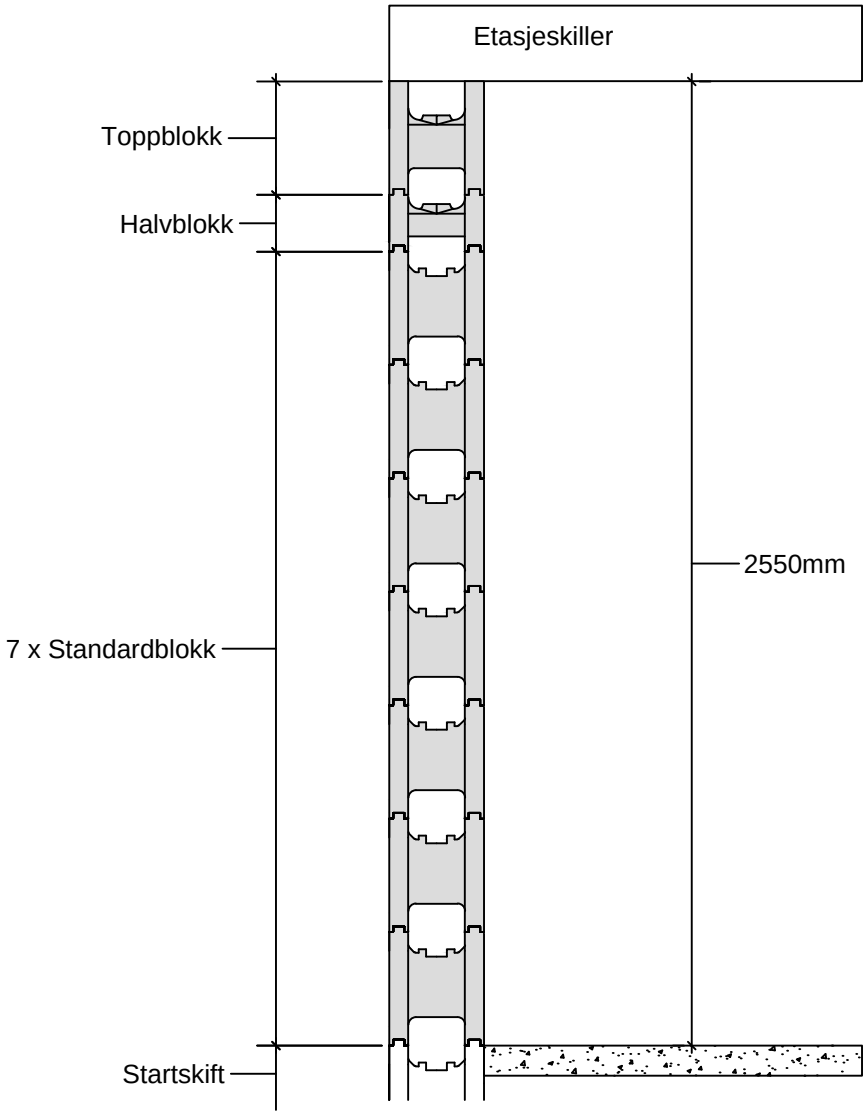

Detalj:
Thermomur 250, Høyde 255

Beskrivelse:
7 standardblokker, halvblokk, og toppblokk som avslutning.

Mål:	Tegner:	Tegningsnr:	Dato:
1:20	JOSHAC	10212	15.05.2014

Jackon AS gir råd og veiledning basert på vår nåverende kunnskap om våre produkter. Jackon påtar seg ikke rollen som ansvarlig prosjekterende etter Plan- og Bygningsloven. Jackon gir gjerne råd til ansvarlig søker eller de som representerer søkeren i byggesaken. Les alltid monteringsanvisningen for det gjeldende produkt før arbeidet starter.

Høyde 270 cm

Thermomur 250

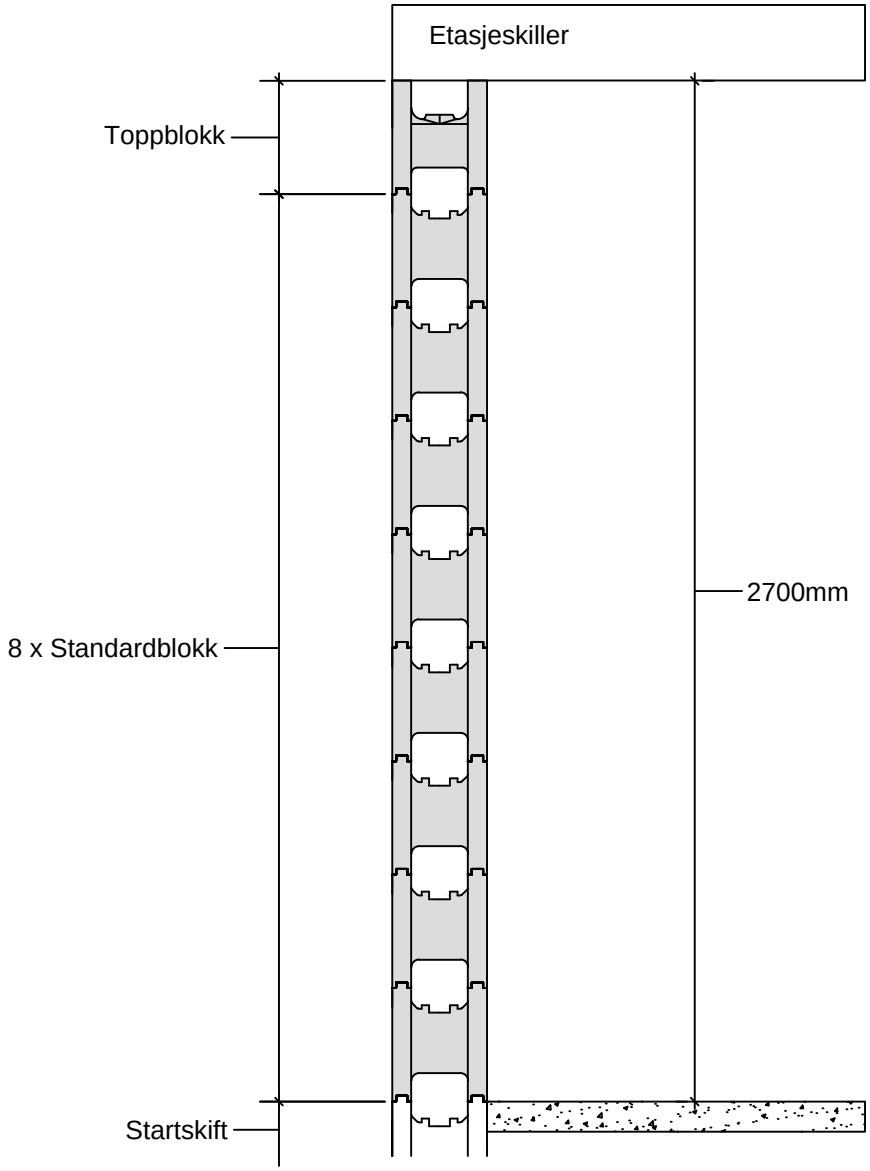

Detalj:
Thermomur 250, Høyde 270

Beskrivelse:
8 standardblokker, med toppblokk som avslutning

Mål:	Tegner:	Tegningsnr:	Dato:
1:20	JOSHAC	10213	15.05.2014

Jackon AS gir råd og veiledning basert på vår nåverende kunnskap om våre produkter. Jackon påtar seg ikke rollen som ansvarlig prosjekterende etter Plan- og Bygningsloven. Jackon gir gjerne råd til ansvarlig søker eller de som representerer søkeren i byggesaken. Les alltid monteringsanvisningen for det gjeldende produkt før arbeidet starter.